STOPIEŃ SCHODÓW - S-1 szt.28

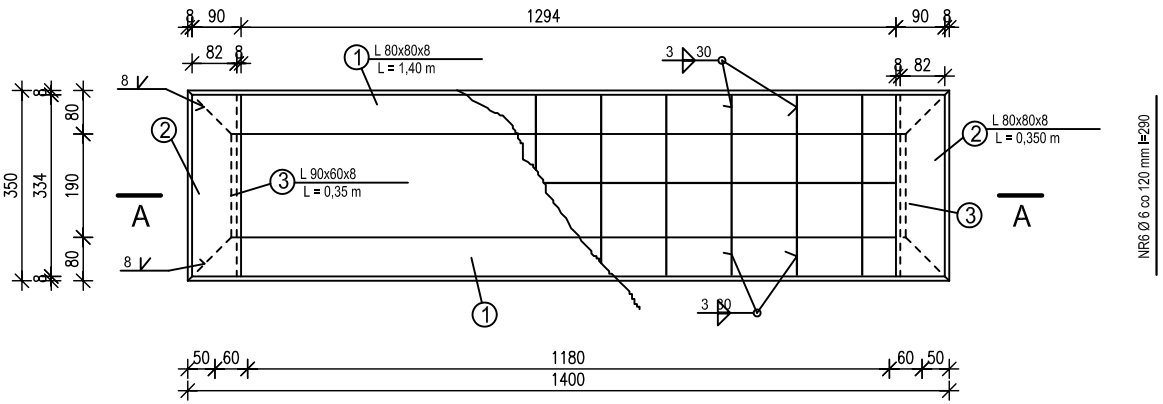

Rozplanowanie stopni

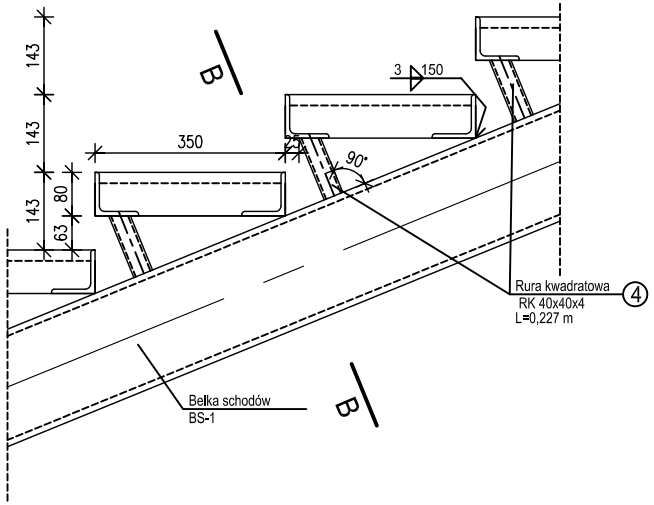

A-A

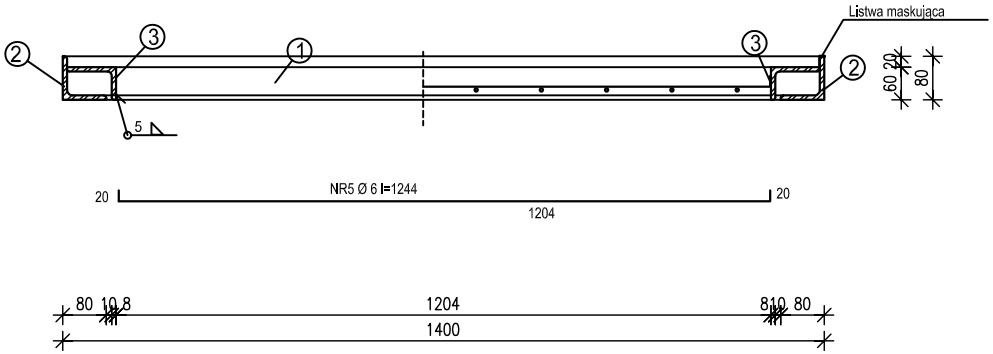

B-B

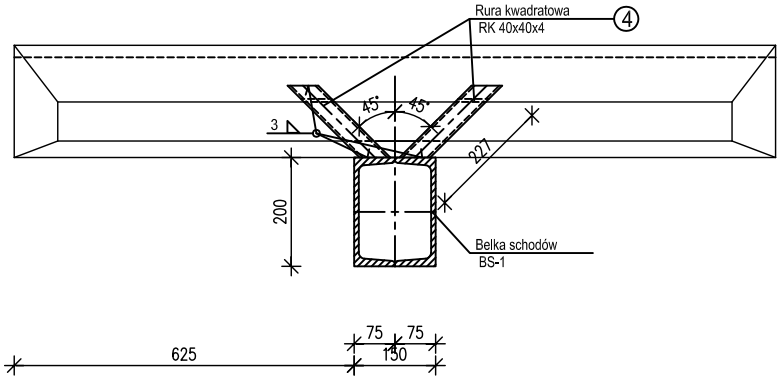

UWAGI:

1. WSZYSTKIE WYMIARY NALEŻY SPRAWDZIĆ I EWENTUALNIE SKORYGOWAĆ NA BUDOWIE.
2. PROJEKTOWANE SCHODY NALEŻY DOPASOWAĆ DO GÓRNEGO PODESTU SCHODÓW USYTUOWANEGO NA POZIOMIE +3,28 m (POZIOM TERENU PRZY SCHODACH -1,15 m).
W PRZYPADKU ROZBIEŻNOŚCI W WYMIARACH, NALEŻY ZAWIADOMIĆ PROJEKTANTA.
4. ZABEZPIECZENIA ANTYKROZYJNE WG OPISU TECHNICZNEGO.
5. SPOCZNIKI I STOPNIE NALEŻY WYKOŃCZYĆ PŁYTKAMI MROZOODPORNYMI I ANTYPOŚLIZGOWYMI TYPU GRES, UŁOŻONYMI NA KLEJU MROZODPORNYM I WODOODPORNYM.

BETON KONSTRUKCYJNY KL.B20
WODOSZCZELNOŚĆ W-8
MROZOODPORNOŚĆ F-200
STAL # A-IIIN (RB 500W)
STAL ϕ A-I (St3S)
STAL PROFILOWA St3S
ELEKTRODA ER 1.46

Zamawiający: SAMODZIELNY PUBLICZNY SZPITAL WOJEWÓDZKI im. PAPIEŻA JANA PAWŁA II W ZAMOŚCIU				Nr ewidencyjny 6/2009
Obiekt: ZEWNĘTRZNE SCHODY IZBY PRZYJĘĆ				Stadium P.B.-W.
Treść rysunku: STOPIEŃ SCHODÓW S-1				Branża KONSTRUKCJA
Wyszczególnienie	Nazwisko i imię	Data	Podpis	Skala 1:10
Opracował	mgr inż. STANISŁAW PLECHAWSKI Upr.bud.Nr ANB-513/1/9/83	06.2009		
Asystentka	mgr inż. EWELINA ZAKRZEWSKA	06.2009		Nr rys. 11